SCHODY Sa, Sb
LEVÁ SCHODNICE L1 - POHLED 1:100

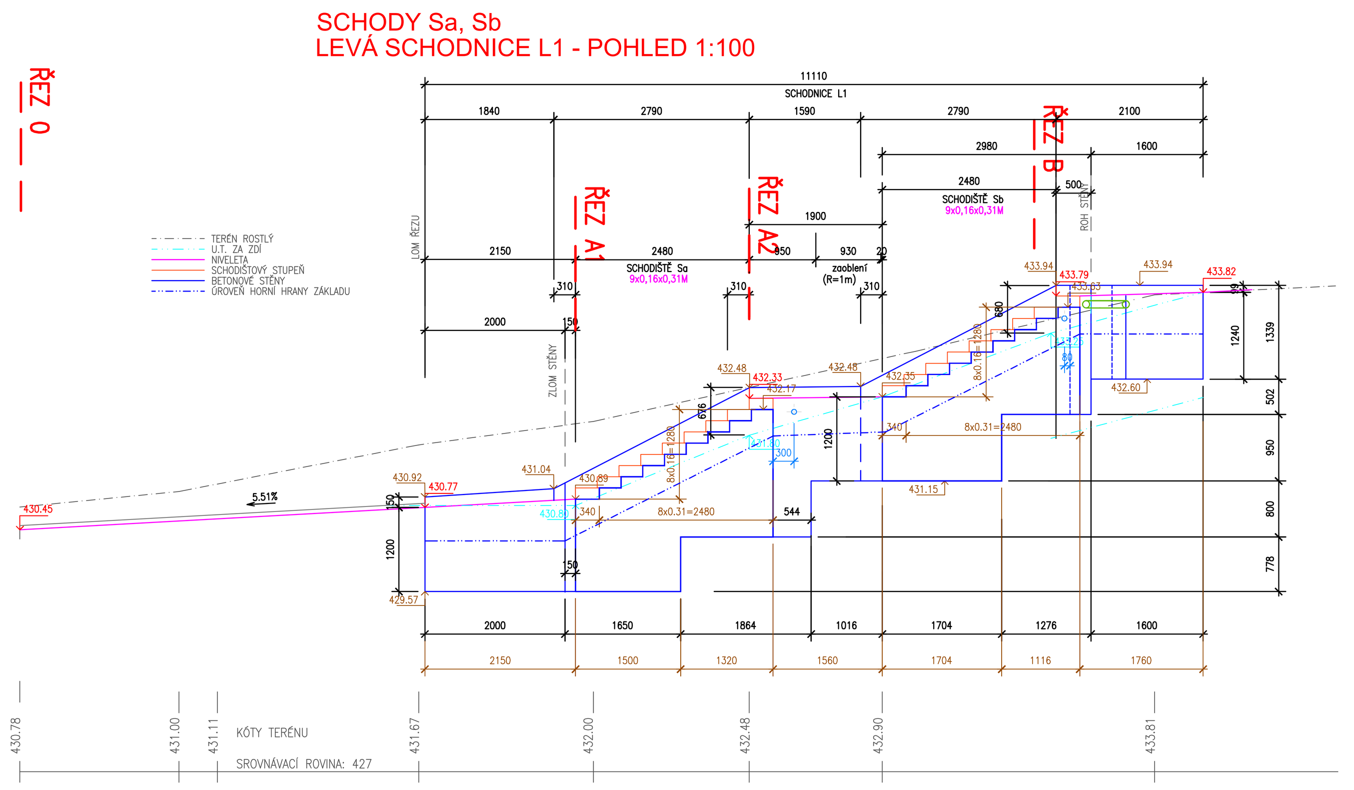

SCHODY Sc - Sf
LEVÁ SCHODNICE L2 - POHLED 1:100

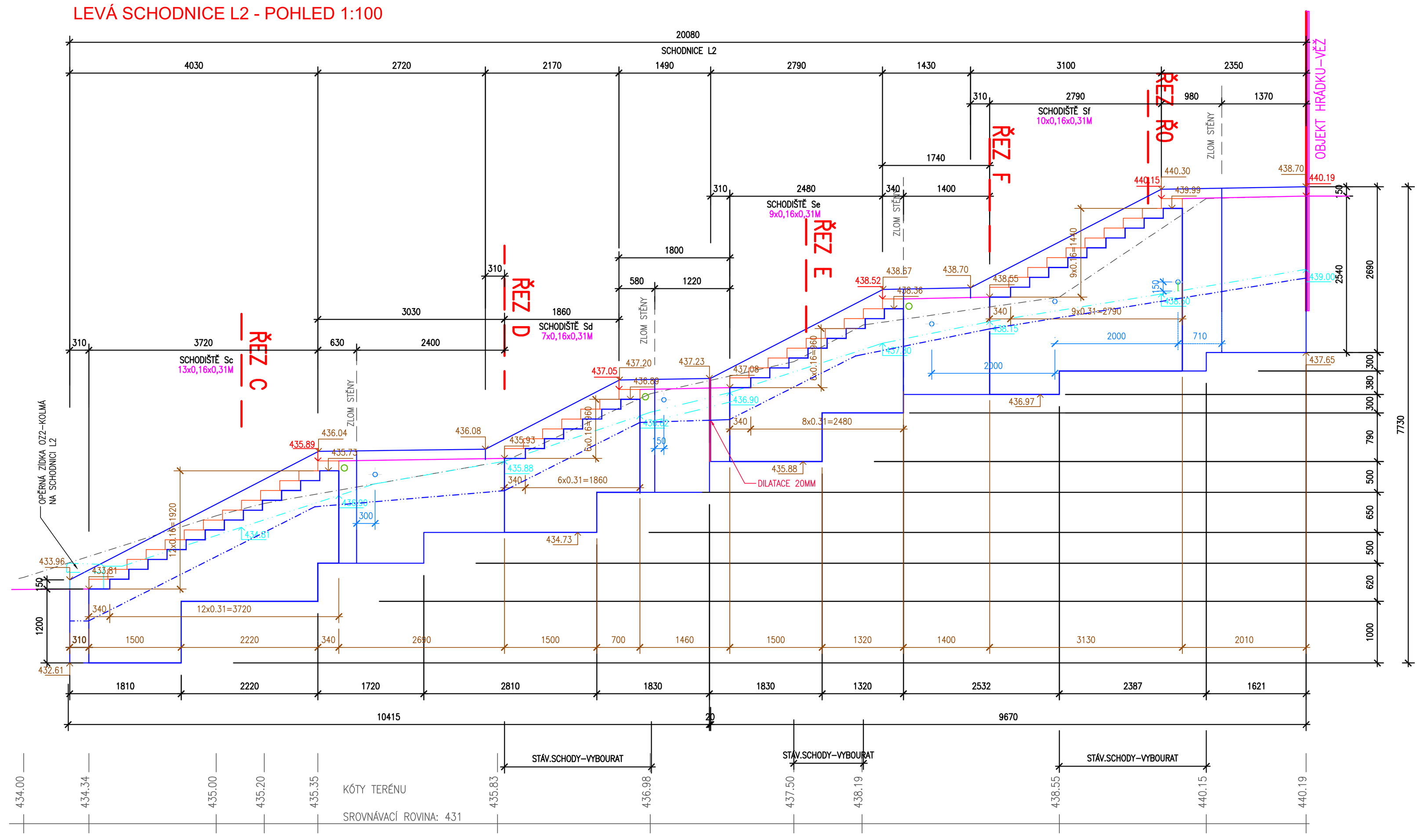

SCHODY Sa-Sf K VĚŽI
PŮDORYS M1:50

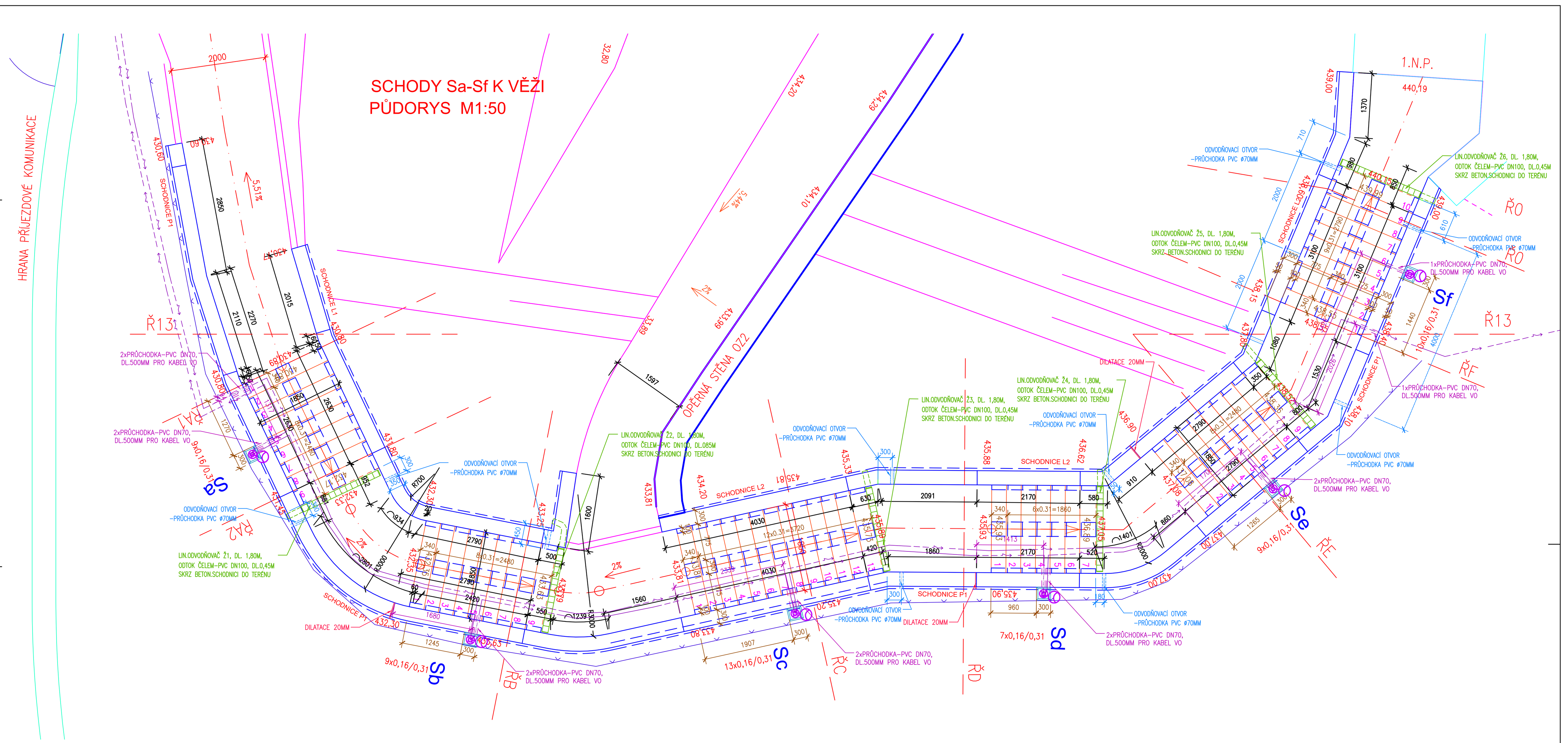

SCHODY Sa - Sf
PRAVÁ SCHODNICE P1 - POHLED 1:100

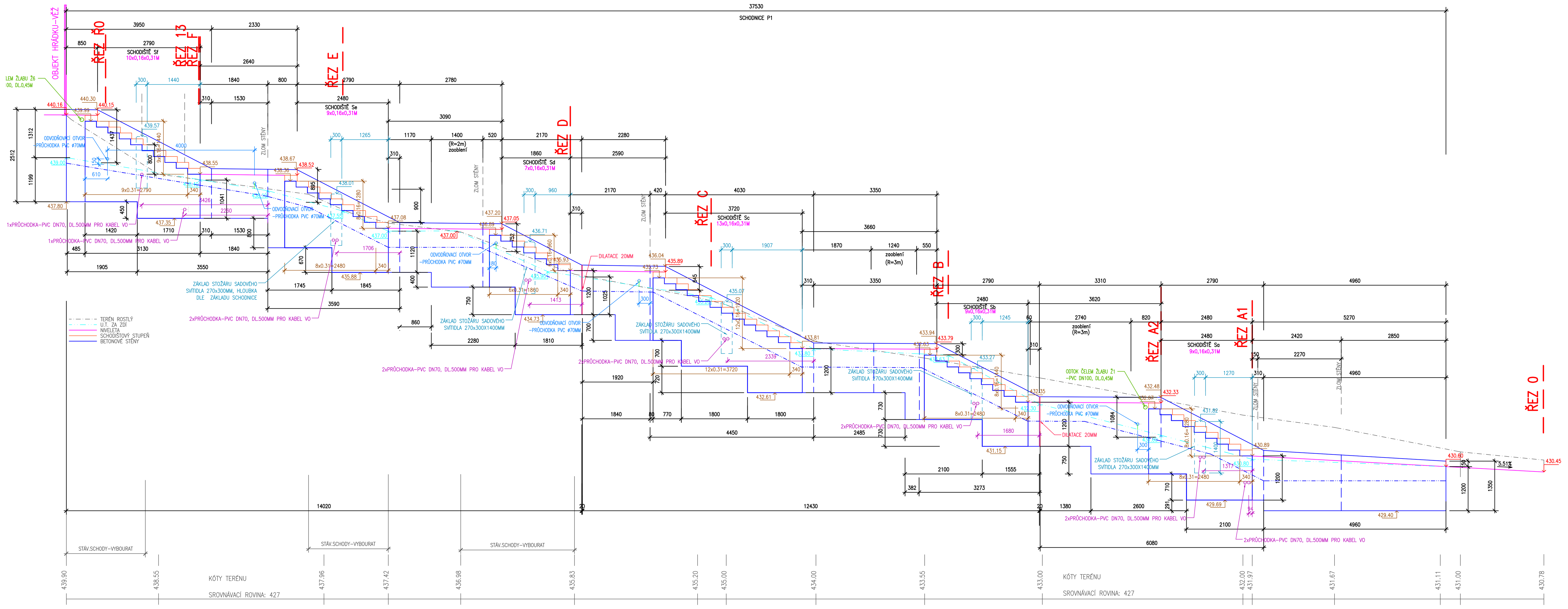

SCHODNICE SE ZÁKLADEM STOŽÁRU OSVĚTLENÍ M.1:10
AXONOMETRIE M.1:10

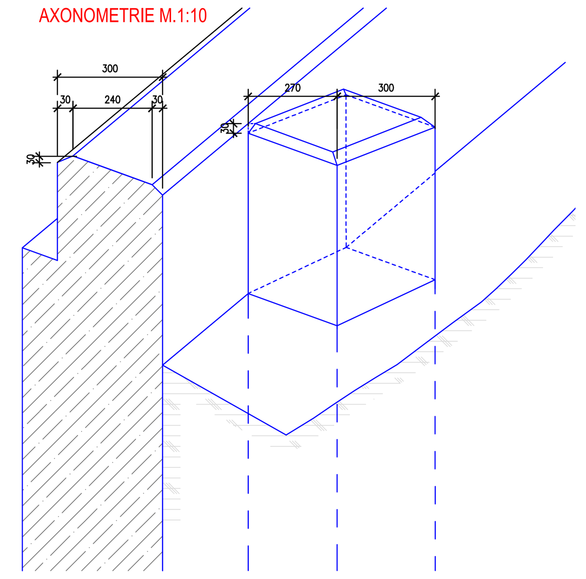

DETAIL SCHOD. STUPŇŮ M.1:10

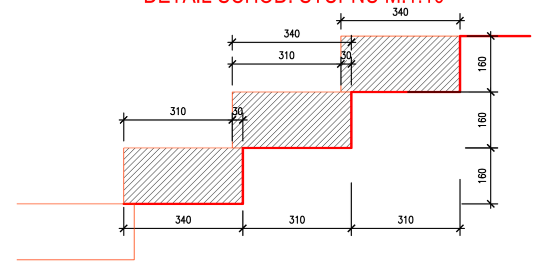

SCHODNICE SE ZÁKLADEM STOŽÁRU OSVĚTLENÍ M.1:10
KOTVENÍ STOŽÁRU-PŮDORYS M.1:10

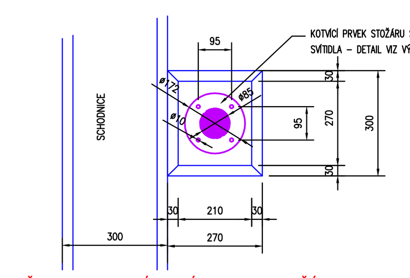

ŘEZ SCHODNICÍ SE ZÁKLADEM STOŽÁRU M.1:10

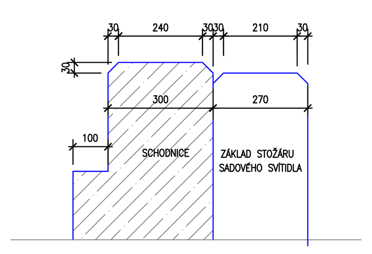

KOTVENÍ STOŽÁRŮ VENKOVNÍHO OSVĚTLENÍ DO ZÁKLADŮ PODÉL SCHODNIC SCHODIŠŤ:
V MÍSTECH URČENÝCH PROJEKTEM VENKOVNÍHO OSVĚTLENÍ BUDOU VNĚ SCHODNIC JEDNOTLIVÝCH SCHODIŠŤ ZÁKLADY PŮDORYSNÝCH ROZMĚRŮ 270x300X1400MM. ROZMĚR PATKY 270 MM JE KOLMO NA SCHODNICI.
DO STŘEDU KAŽDÉHO ZÁKLADU BUDOU PŘED BETONÁŽÍ OSAZENY DVĚ CHRÁNIČKY KOPOFLEX 40, DÉLKY 2,0M, KTERÉ BUDOU PROCHÁZET ZÁKLADOVÝM PASEM DO RÝHY PRO ULOŽENÍ KABELU.
V MÍSTECH PRŮCHODU KABELU SCHODNICEMI BUDOU OSAZENY PRŮCHODKY-TRUBKY PVC DN70 MM. DÉLKA DLE TLOUŠŤKY SCHODNICE.

SCHODIŠTĚ, VZOROVÝ ŘEZ M1:50
PRŮMĚRNÁ VÝŠKA SCHODNICE

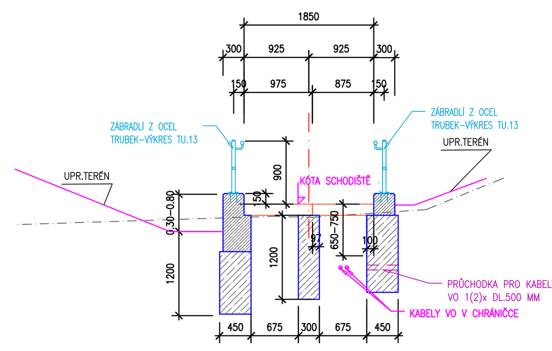

SCHODIŠTĚ, VZOROVÝ ŘEZ M1:50
MAXIMÁLNÍ VÝŠKA SCHODNICE

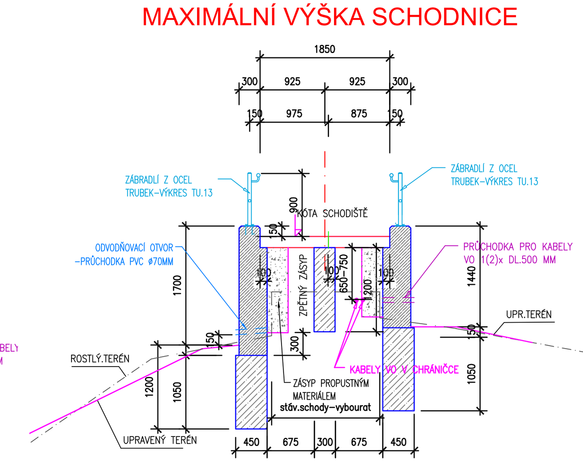

VÝZTUŽ, MAX.VÝŠKA SCHODNICE L1,L2, P1 M.1:20

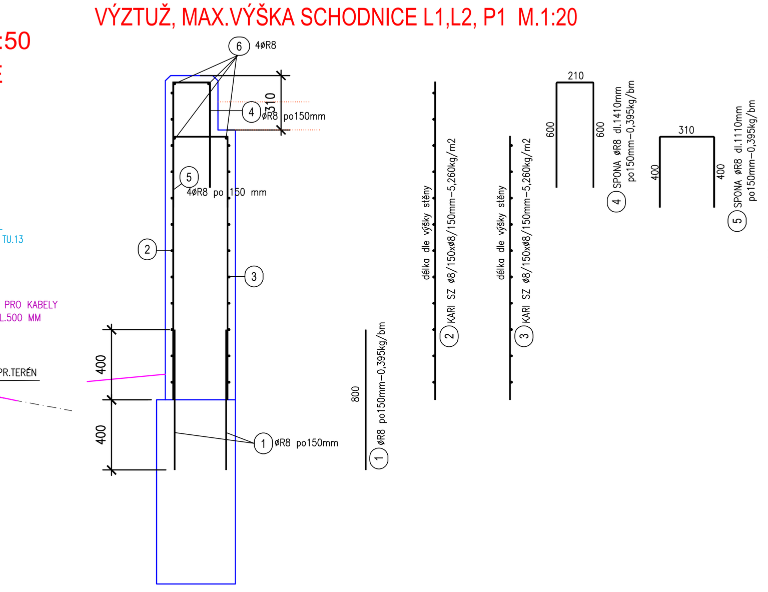

VÝZTUŽ, PRŮMĚRNÁ VÝŠKA SCHODNICE L1,L2, P1 , M.1:20

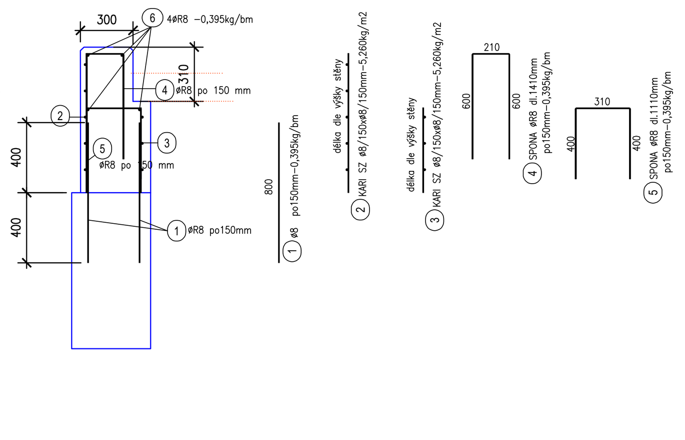

VÝZTUŽ ZÁKLADU STOŽÁRU OSVĚTLENÍ, M.1:20
ŘEZ M.1:10

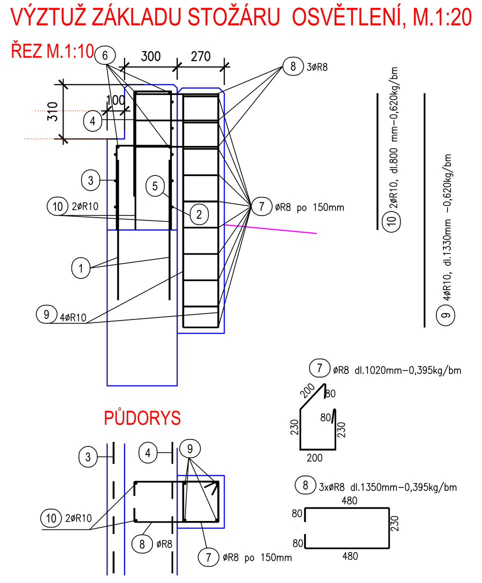

PŮDORYS

VÝPIS SCHODIŠŤOVÝCH STUPŇŮ:

SCHODIŠTĚ Sa — ŠÍŘKA 1850 mm, 16,65 bm
ŽULOVÉ STUPNĚ MASIV 160/340/975 mm 9 ks
ŽULOVÉ STUPNĚ MASIV 160/340/875 mm 9 ks

SCHODIŠTĚ Sb — ŠÍŘKA 1850 mm, 16,65 bm
ŽULOVÉ STUPNĚ MASIV 160/340/975 mm 9 ks
ŽULOVÉ STUPNĚ MASIV 160/340/875 mm 9 ks

SCHODIŠTĚ Sc — ŠÍŘKA 1850 mm, 24,05 bm
ŽULOVÉ STUPNĚ MASIV 160/340/975 mm 13 ks
ŽULOVÉ STUPNĚ MASIV 160/340/875 mm 13 ks

SCHODIŠTĚ Sd — ŠÍŘKA 1850 mm, 12,95 bm
ŽULOVÉ STUPNĚ MASIV 160/340/975 mm 7 ks
ŽULOVÉ STUPNĚ MASIV 160/340/875 mm 7 ks

SCHODIŠTĚ Se — ŠÍŘKA 1850 mm, 16,65 bm
ŽULOVÉ STUPNĚ MASIV 160/340/975 mm 9 ks
ŽULOVÉ STUPNĚ MASIV 160/340/875 mm 9 ks

SCHODIŠTĚ Sf — ŠÍŘKA 1850 mm, 18,50 bm
ŽULOVÉ STUPNĚ MASIV 160/340/975 mm 10 ks
ŽULOVÉ STUPNĚ MASIV 160/340/875 mm 10 ks

STUPNICE NÁSTUPNÍHO A VÝSTUPNÍHO SCHODU KAŽDÉHO SCHODIŠTĚ MUSÍ BÝT KONTRASTNĚ ROZEZNATELNÁ OD OKOLÍ.
PROJEKTANT NAVRHUJE STUPNICE NÁSTUPNÍHO A VÝSTUPNÍHO SCHODU KAŽDÉHO SCHODIŠTĚ OPATŘIT NÁTĚREM V BARVĚ KONTRASTNÍ VŮČI OKOLÍ. ODSTÍN BUDE UPŘESNĚN AŽ PODLE BARVY KAMENE SCHODIŠŤOVÝCH STUPŇŮ.

ŽULOVÉ STUPNĚ BUDOU OPRACOVANÉ PEMRLOVÁNÍM.

PŘED VÝROBOU SCHODŮ MUSÍ BÝT ZAMĚŘENA STAVEBNÍ PŘIPRAVENOST.

ZÁKLAD SCHODIŠŤOVÝCH ZDÍ - BETON C20/25, XC4, XF4
DŘÍK ZDÍ - BETON C25/30, XC4, XF4
VÝZTUŽ OCEL B500B, KARI SZ
KRYTÍ VÝZTUŽE MIN.35 mm, PŘESAHY KARI SÍT 350 MM
DILATACE cca á 12,0m - DESKA EPS TL.20mm
SPÁRU ZATMELIT TRVALE PRUŽNÝM TMELEM
ODVODŇOVACÍ OTVORY-TRUBKY PVC DN 70,

MIN.HLOUBKA ZÁKLADU = 900 MM, PŘÍPADNĚ UPRAVIT DLE SKALNÍHO PODLOŽÍ.

ZÁBRADLÍ NA SCHODIŠTI-VIZ VÝKRES TU.13.

VÝKAZ OCELI –schodiště Sa-Se

č.p.	NÁZEV PRVKU	DÉLKA PRVKU	POČET	HMOTNOST	HMOTNOST 1ks	CELKEM
	-	[m]/[m²]	[ks]	[kg/m]/[kg/m²]	[kg]	[kg]
SCHODNICE L1						
1	R ø 8	0,80	74	0,395	0,32	23,38
2	SÍŤ ø8/150xø8/150	21,80	1	5,260	114,67	114,67
3	SÍŤ ø8/150xø8/150	2,90	1	5,260	15,25	15,25
4	R ø 8	1,41	74	0,395	0,56	41,21
5	R ø 8	1,11	74	0,395	0,44	32,45
6	R ø 8	10,95	4	0,395	4,33	17,30
SCHODNICE L2						
1	R ø 8	0,80	134	0,395	0,32	42,34
2	SÍŤ ø8/150xø8/150	9,60	1	5,260	50,50	50,50
3	SÍŤ ø8/150xø8/150	7,40	1	5,260	38,92	38,92
4	R ø 8	1,41	134	0,395	0,56	74,63
5	R ø 8	1,11	61	0,395	0,44	26,75
6	R ø 8	21,51	4	0,395	8,50	33,99
SCHODNICE P1						
1	R ø 8	0,80	250	0,395	0,32	79,00
2	SÍŤ ø8/150xø8/150	33,90	1	5,260	178,31	178,31
3	SÍŤ ø8/150xø8/150	11,60	1	5,260	61,02	61,02
4	R ø 8	1,41	250	0,395	0,56	139,24
5	R ø 8	1,11	250	0,395	0,44	109,61
6	R ø 8	39,70	4	0,395	15,68	62,73
7	R ø 8	1,02	60	0,395	0,40	24,17
8	R ø 8	1,35	18	0,395	0,53	9,60
9	R ø 10	1,33	24	0,620	0,82	19,79
10	R ø 10	0,80	12	0,620	0,50	5,95
Rezerva 5% na konstrukční materiál. , kotvení a prořez atd..						60,04
CELKEM [kg]:	S235 (Fe 360)					**1260,9**

ZADÁVACÍ DOKUMENTACE
ZMĚNA 2022

D. DOKUMENTACE STAVEBNÍHO OBJEKTU

ZODPOVĚDNÝ PROJEKTANT: ING. DANA POLCAROVÁ	VYPRACOVAL: ING. D.POLCAROVÁ	Ing. Dana Polcarová, projekce, Volgogradská 23/58, 460 07 Liberec IX, tel. 484 845 579, e-mail: polcarova@topklima.cz	
STAVEBNÍK	MĚSTO VARNSDORF, NÁM.E.BENEŠE 470, VARNSDORF	FORMÁT	21 A4
MÍSTO STAVBY	VARNSDORF č.p. 1726	DATUM	03/2022
REKONSTRUKCE HRÁDKU-HLAVNÍ BUDOVA SO 12-ZPEVNĚNÁ PLOCHA-ODSTAVNÁ STÁNÍ SO 13-TERÉNNÍ ÚPRAVY		ÚČEL	DPS
		MĚŘÍTKO	1:50, 1:10
		Č.ZAKÁZKY	21019
SCHODIŠTĚ Sa-Sf		ČÍSLO VÝKRESU	TU.10